N° Article	Référence pièce	Description	Qte
1	CAE-CA12CG-00	Console 125 carrée Gauche brut	1
2	VIS-VTF316	Vis Tête fraisée 3,5 x 16	6
3	VIS-VMF610	Vis métaux TF 6 x 10	4
4	VIS-VTF219	Vis tête fraisée 2,9 x 19	2
5	COU-TREM	Trémie guide Zip	2
6	VIS-VTF316-45	Vis Tête fraisée 3,5 x 16 noir 9005	10
7	TLF-EMBBCDAR	Embout barre de charge Arrière	2
8	TLF-EMBBCDAV	Embout barre de charge Avant	2
9	VIS-VTF325-00	Vis Tête fraisée 3,5 x 25	
10	TAC-DFTC75	Feutrine 40 X 75	4
11	VIS-VCHC416	vis CHC M 4 X 16	10*
12	TLF-L1225LXXXX	Lest acier 12x25 lg1000 mm	2
13	TLF-BCD-00	Barre de charge	2.3*
14	MAU-GOULC	Goulotte 22 x 12.5	0.3*
15	COU-JB80	Joint brosse 8 mm barre de charge	2.3*
16	CAE-TAB125PX-00	Tôle AB 125 Carrée	2.4*
17	COU-BDNEO	Bande néoprène 10 x 4 x 60	40*
18	COU-GUIZIP	Guide Zip	3.9*
19	COU-EMB45Z	Embout bas de coulisse noir	2
20	COU-45ZPAR-00	Parclose coulisse 45 Zip	4*
21	COU-45Z-00	Coulisse 45 Zip	4*
22	VIS-VDB395	Vis autotar TB 3.5x9.5	2
23	STO-JD50	Jonc bas D5,0	2.3*
24	STO-XXXXX	Toile	1
25	CAE-CA12CD-00	Console 125 carrée Droite brut	1
26	VIS-VCHC620	vis CHC M 6 X 20	2
27	VIS EM6F	Ecrou frein H M 6	2
28	CAE-PF85125G	Plaque de fixation 85 125 grise	1
29	CAE-SUPD12	Support D12	1
30	MAX-85E1	Embout de roulement D85	1
31	CAE-THC125PX-00	Tôle HC 125	2.4*
32	MAX-08512	Axe 85 ép 1,25	2.3*
33	STO-JD60	Jonc haut D6,0	2.3*
34	MAE-85RO	Roue moteur D85	1
35		Moteur Profalux	1
36	VIS-GF360	Goupille fendue 6 x 60	1
37	MAE-85CO	Courone moteur D85	1
38	MAE-XDES	Support moteur PX	1
39	CAE-PF85125N	Plaque de fixation 85 125 noire	1

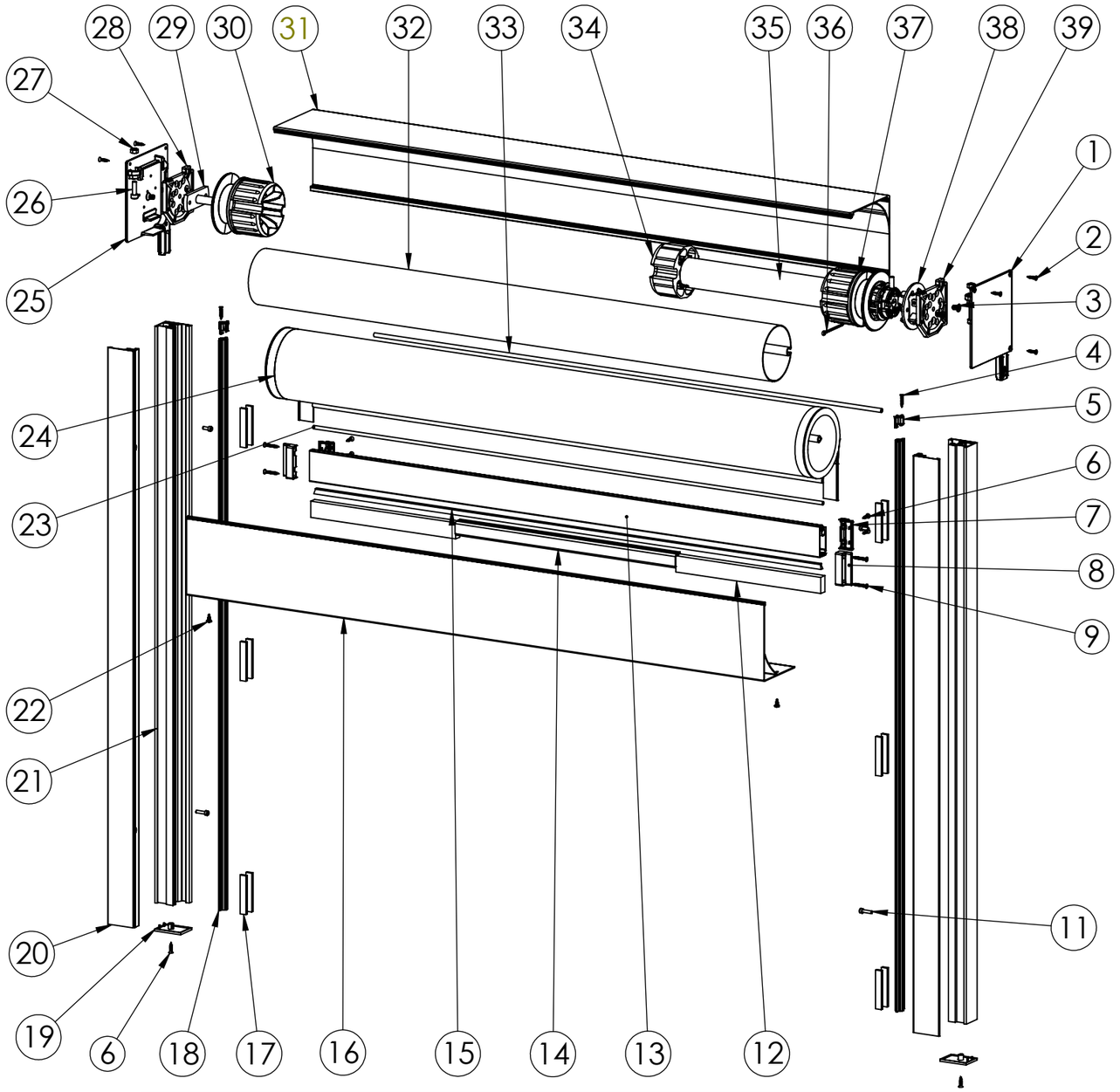

Ind	Modifications	Date	Par	Ind	Modifications	Date	Par
C	MAJ	17/11/21	SBS	F			
B	MAJ		SBS	E	Chgt réf. tôle AB et HC, nouveau profil (sans lèvre inférieure et sans goutte d'eau arrière)	19/12/2022	NTI
A	Création	22/12/20	SBS	D	MAJ	21/09/22	SBS

	A3	Tolérances générales	Diamètre		Traitement	
			Longueur		Couleur	
ECHELLE	1:8		Rugosité		Dessiné par	BLANES S
MATIERE					Date	22/12/2020

PROFALUX
Protection extérieure et confort Intérieur
74 300 THYEZ - Tél. 04 50 98 42 27

Désignation : Store Zip 125 - Vue éclatée

Numéro : STVZ125

IND. E

O:\BE\PARTAGE\04.0-PRODUIT\PLANS PRODUITS\DOSSIERS ARTICLES\ASS-Assemblages\STORE ZIP\

* DQuantité donnée en fonction des dimmensions LDC 2400 x HCC 2100